HD 4049 - HD 5002
HD 404

HD 4049

HD 404

HD 5002

REGULATEURS A BOITIER 78X48 AU POUVANT SE RACCORDER AVEC LES CAPTEURS D'HUMIDITE RELATIVE ET DE TEMPERATURE

REGULATEURS A BOITIER 78X48 OU 96X96 A ENTREE ANALOGIQUE 4÷20 mA POUVANT SE RACCORDER AVEC LES CAPTEURS D'HUMIDITE RELATIVE ET DE TEMPERATURE

DELTA OHM MODELES: HD 404, HD 4049

CARACTERISTIQUES TECHNIQUES COMMUNES:
- Resolution: 0,1°C, 0,1% H.R.
- Ecran: LED rouge, hauteur 12,7 mm
- Précision de l'instrument ±0,1
- Alimentation: 12÷24 V≃
- Sortie relais pour les regulateurs: contact en inverseur electrique neutre de 3A/220 Vac résistifs
- Température de fonctionnement admissible par l'électronique
- 5...+50°C

Régleur de Température ON/OFF HD 404
Ce régleur peut être relié sur les transmetteurs de la série:
HD 2008T, HD 2012T... pourvu que la configuration de la température du transmetteur soit le même que le regulateur
Domaine de réglage: 4 mA ≙ -20°C, 20 mA ≙ +80°C
Hystérèsis: 0,6÷6°C
Strap pour choisir la fonction: ☼ / ❄

Régleur d'Humidité relative ON/OFF HD 4049
Ce régleur peut être relié sur les transmetteurs de la série:
HD 797T, HD 2007T, HD 2008T, HD 2011T, HD 2012T
Domaine de réglage: 4 mA ≙ 0% H.R., 20 mA ≙ 100% H.R.
Hystérèse: 1÷6 points d'humidité relative
Strap pour choisir la fonction: humidification/déshumidification

HD 5002, HD 5002/5

L'HD 5002 ou l'HD 5002/5 utilisé avec transmetteurs de température et humidité relative représente un système complet de mesure et de réglage de la température et de l'humidité. L'HD 5002 alimente selon la série, le transmetteur et relève le courant absorbé; celui-ci est proportionnel à l'humidité relative (terminale IR.H.) et à la température (terminale It).

Des chutes de tensions éventuelles le long des fils de branchement ne dérangent aucunement la précision de la mesure vu que le signal est un courant et non pas une tension.

Le réglage se fait à trois stades (chauffage - OFF - refroidissement pour la température; humidification - OFF - déhumidification pour l'humidité **relative). Un contact d'alarme permet de fermer si la température s'écarte de plus de 8°C de la valeur imposée (ou si l'humidité est supérieure à 15% par rapport à celle qui est imposée). Un dip** switch à l'arrière de l'appareil choisit les conditions d'alarme, "haut" ou "bas" pour la température, "haut" ou "bas" pour l'humidité.

CARACTERISTIQUES TECHNIQUES

Domaine d'utilisation: humidité 0%...100% H.R.
Température: -20... +80°C (HD 5002), -30...+130°C (HD 5002/5) selon le transmetteur qui est utilisé
Plage de lecture: 0,1°C; 0,1% H.R.
Précision: incluant le transmetteur, humidité relative: ±2,5% jusqu'à 90% H.R.; ±3% au delà de 90% H.R., température ±0,3°C
Hysterese: 0,6°C÷6°C, 1÷10 points d'humidité relative
Ecran: LEDs rouges, 3 ½ chiffres, hauteur 12,7 mm
Sortie: 4 contacts d'échange (↑°C,↓°C,↑%H.R.,↓%H.R.) plus un contact d'alarme en fermeture, capacité 3 A/220 Vac résistifs
Alimentation: 24 Vac
Température de fonctionnement de l'appareil: -5...+50°C
Dimensions: d'encastrement: 96x96 mm. de l'appareil: 88x90x123 mm.

ATTENTION: Pour la compatibilité de l'appareil avec les régulateurs placer les jumper en position 4÷20 mA.

Par cette technique multidrop on peut brancher plus d'un régulateur, indicateur ou régleur en série.

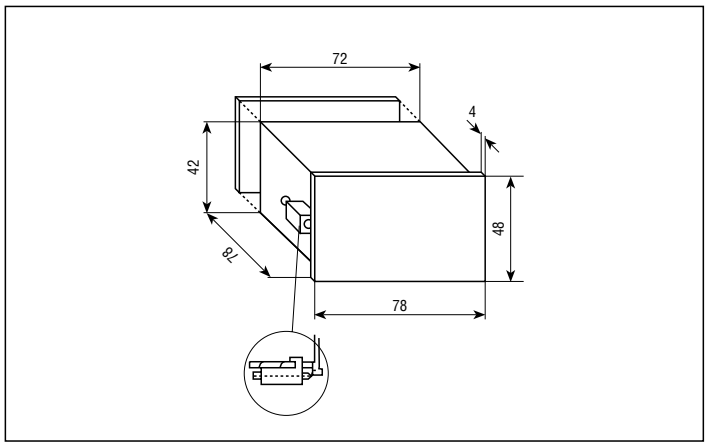

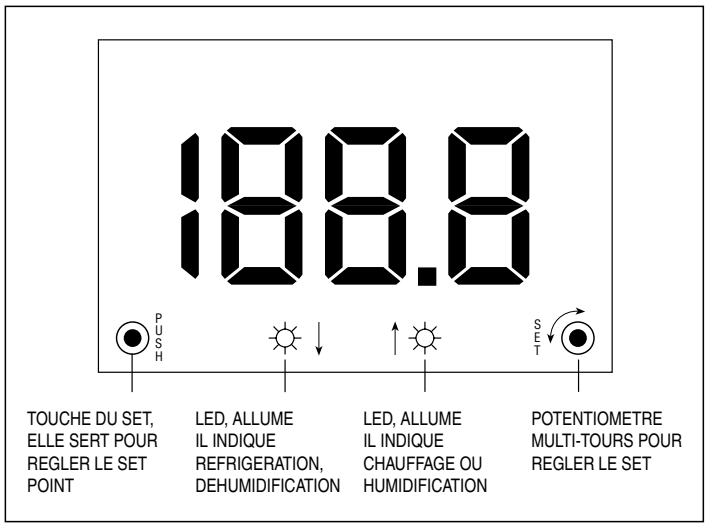

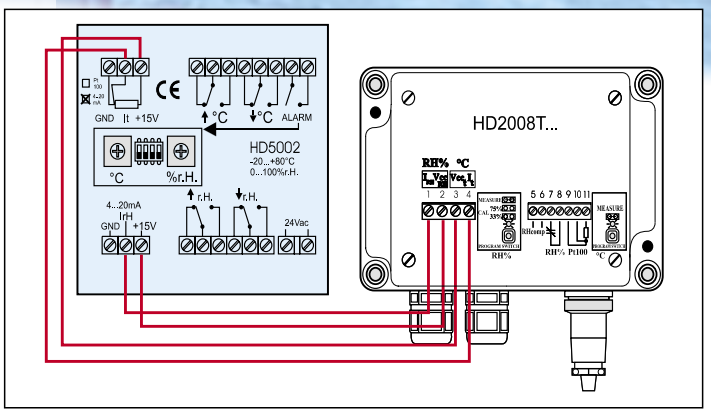

Le réglage de la température avec le transmetteur HD2008T avec l'HD5002 doit être: 4mA = -20°C … 20mA = +80°C.

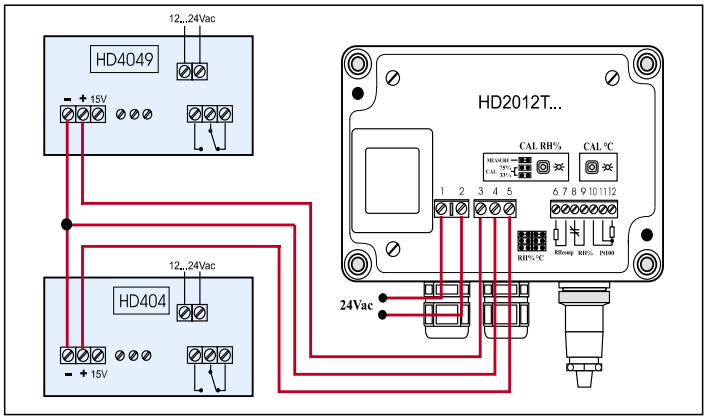

Le réglage de la température avec le transmetteur HD2012T avec l'HD404 doit être: 4mA = -20°C … 20mA = +80°C.

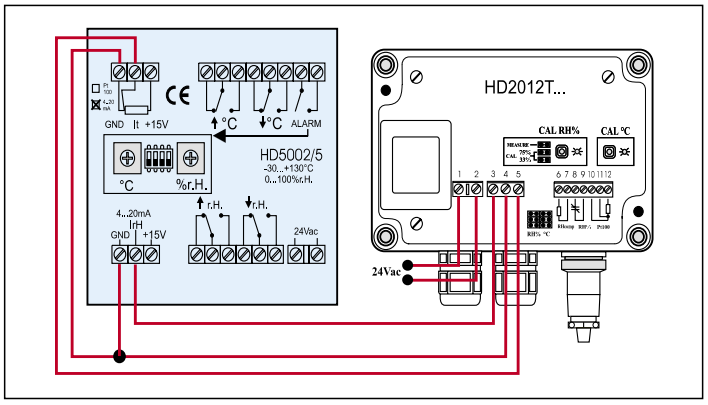
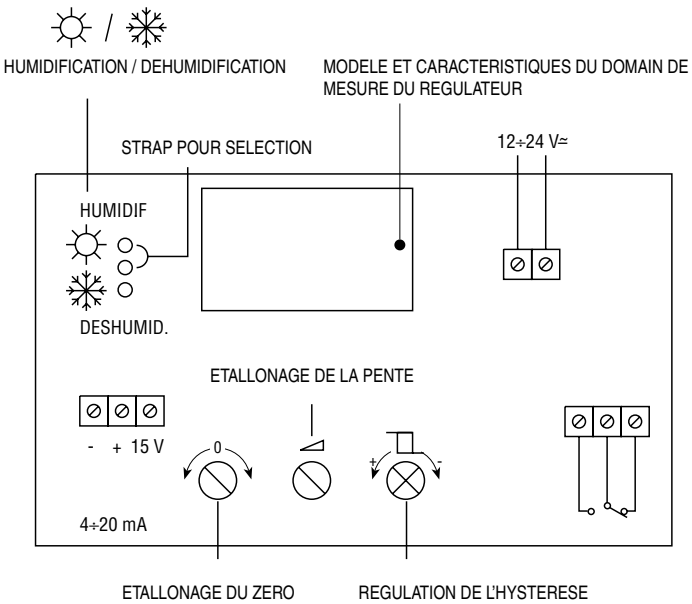
Le réglage de la température avec le transmetteur HD2012T avec l'HD5002/5 doit être: 4mA = -30°C … 20mA = +130°C.